# 第61回(令和5年度)岡山県中学校総合体育大会卓球競技の部

令和5年7月25日
福田公園体育館

## 男子シングルス (1)

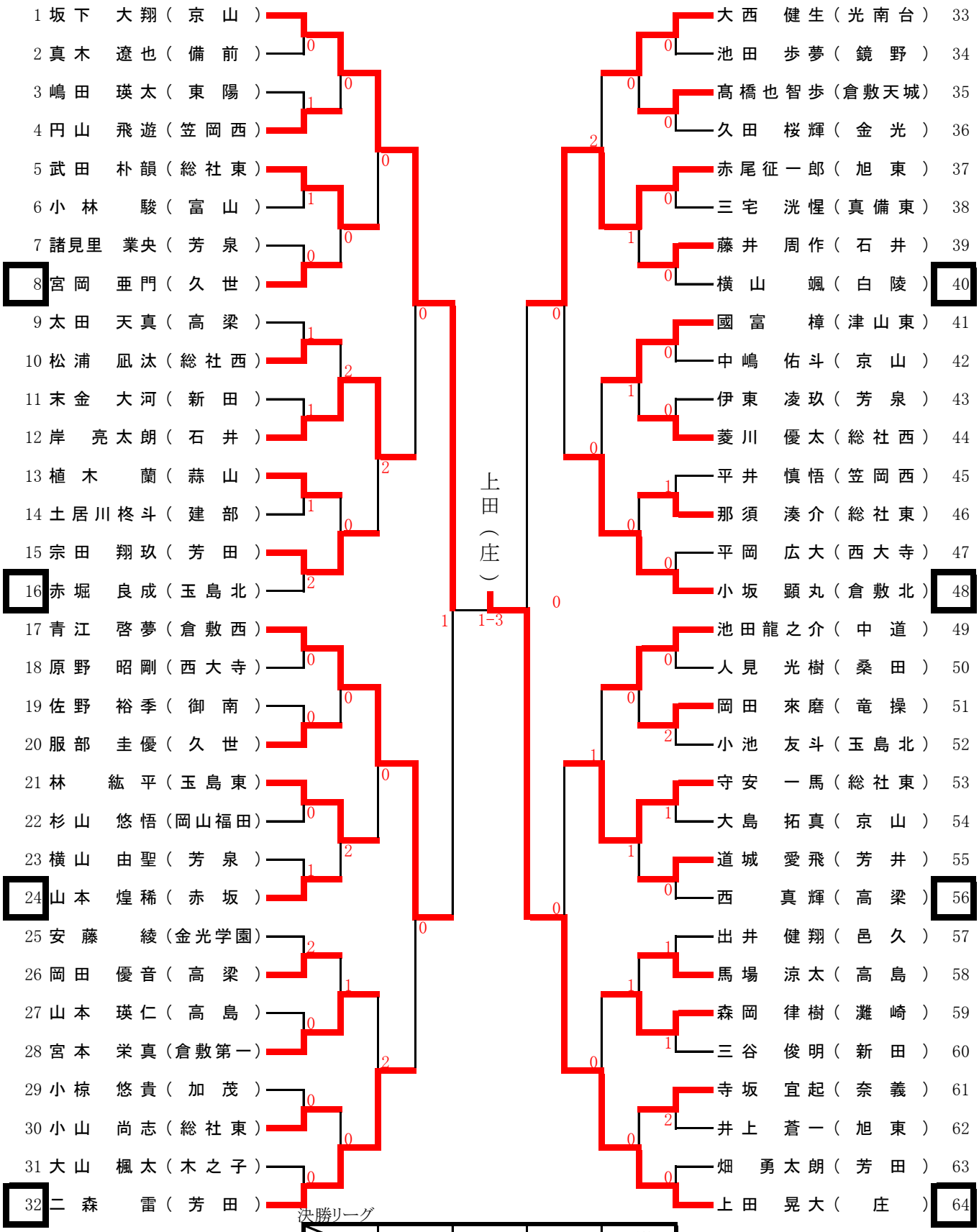


決勝リーグ

| | | 大西(光南台) | 上田(庄) | 吉村(桑田) | 順位 |
|---|---|---|---|---|---|
| A | 大西(光南台) | | 2-3 | 0-3 | 3 |
| B | 上田(庄) | 3-2 | | 3-1 | 1 |
| C | 吉村(桑田) | 3-0 | 1-3 | | 2 |

全国大会推薦選手である
大西 瑛心(光南台)と決勝
進出者2名によるリーグ戦を行う

# 第61回(令和5年度)岡山県中学校総合体育大会卓球競技の部

令和5年7月25日
福田公園体育館

## 男子シングルス (2)

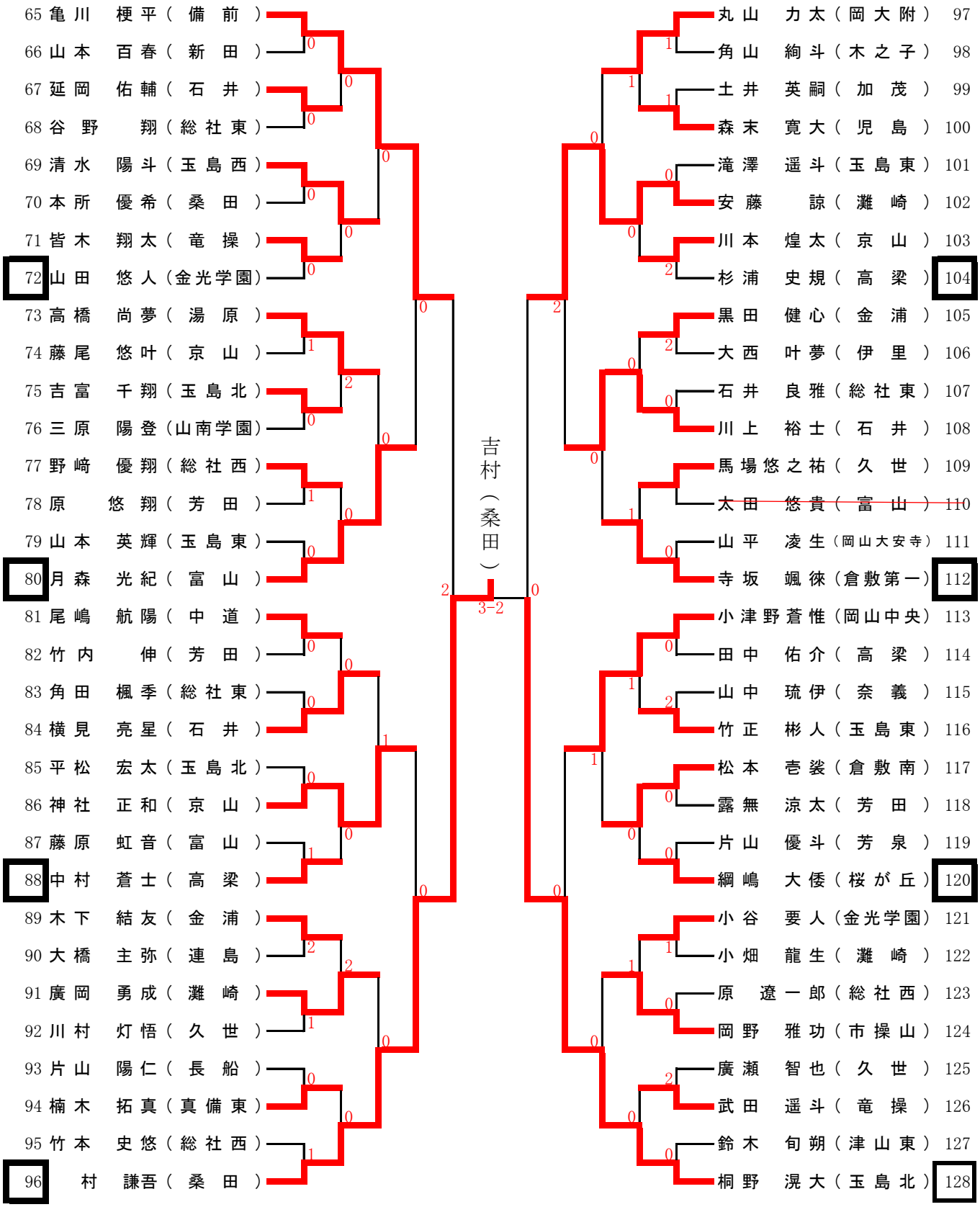


1位　上田 晃大（庄）3年
2位　村 謙吾（桑田）1年
3位　大西 瑛心（光南台）3年