女子ダブルス（30日）

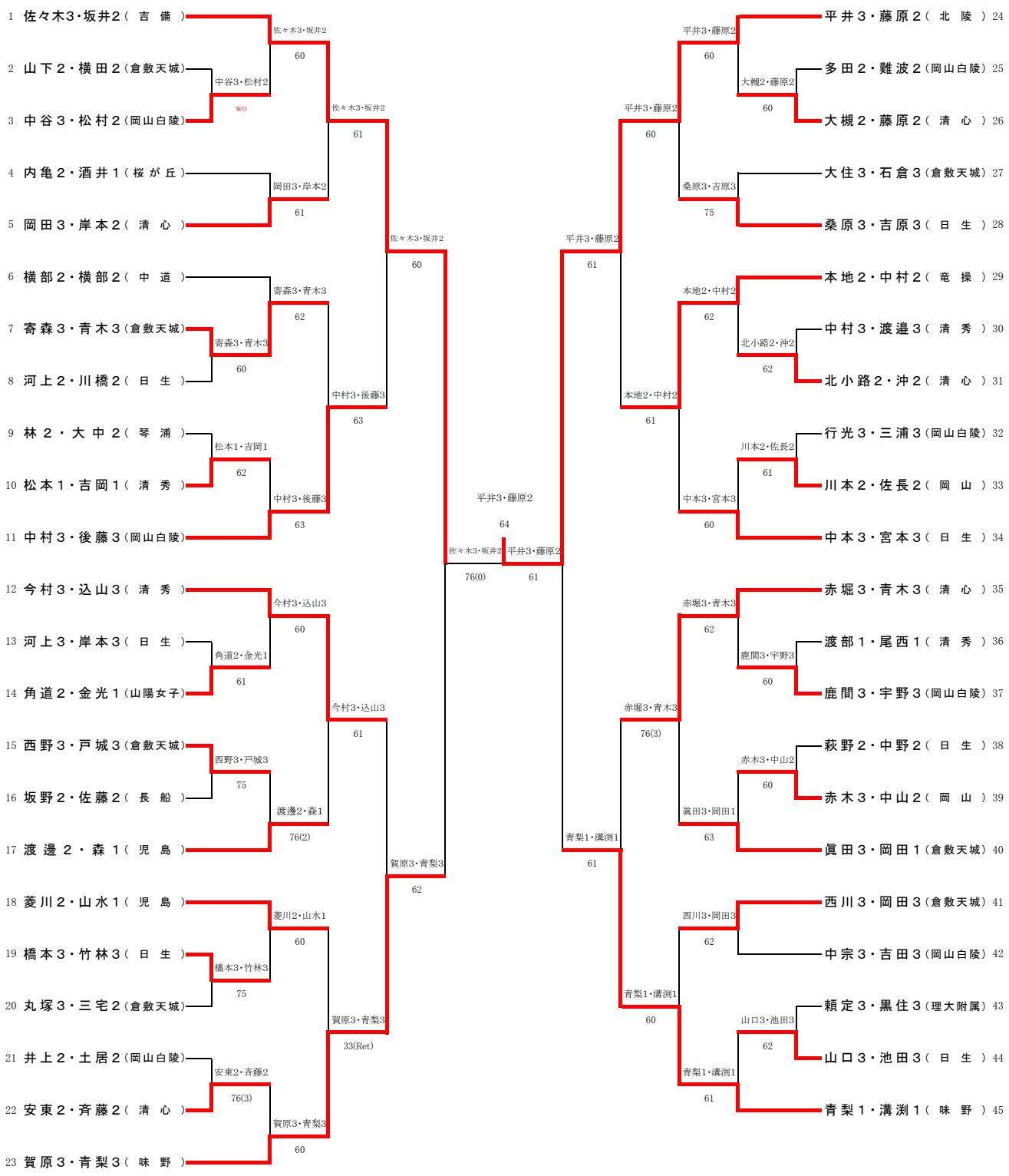
1 佐々木3・坂井2（ 吉 備 ）
2 山下2・横田2（倉敷天城）
3 中谷3・松村2（岡山白陵）
4 内亀2・酒井1（ 桜 が 丘 ）
5 岡田3・岸本2（ 清 心 ）
6 横部2・横部2（ 中 道 ）
7 寄森3・青木3（倉敷天城）
8 河上2・川橋2（ 日 生 ）
9 林2・大中2（ 琴 浦 ）
10 松本1・吉岡1（ 清 秀 ）
11 中村3・後藤3（岡山白陵）
12 今村3・込山3（ 清 秀 ）
13 河上3・岸本3（ 日 生 ）
14 角道2・金光1（山陽女子）
15 西野3・戸城3（倉敷天城）
16 坂野2・佐藤2（ 長 船 ）
17 渡邊2・森1（ 児 島 ）
18 菱川2・山水1（ 児 島 ）
19 橋本3・竹林3（ 日 生 ）
20 丸塚3・三宅2（倉敷天城）
21 井上2・土居2（岡山白陵）
22 安東2・斉藤2（ 清 心 ）
23 賀原3・青梨3（ 味 野 ）
中谷3・松村2
wo
佐々木3・坂井2
60
岡田3・岸本2
61
佐々木3・坂井2
61
寄森3・青木3
62
寄森3・青木3
60
中村3・後藤3
63
松本1・吉岡1
62
中村3・後藤3
63
佐々木3・坂井2
60
今村3・込山3
60
角道2・金光1
61
今村3・込山3
61
西野3・戸城3
75
渡邊2・森1
76(2)
賀原3・青梨3
62
菱川2・山水1
60
橋本3・竹林3
75
賀原3・青梨3
33(Ret)
安東2・斉藤2
76(3)
賀原3・青梨3
60
佐々木3・坂井2
76(0)
平井3・藤原2
64
平井3・藤原2
61
平井3・藤原2
60
平井3・藤原2
60
平井3・藤原2
61
大槻2・藤原2
60
桑原3・吉原3
75
本地2・中村2
62
本地2・中村2
61
北小路2・沖2
62
川本2・佐長2
61
中本3・宮本3
60
青梨1・溝渕1
61
赤堀3・青木3
76(3)
赤堀3・青木3
62
鹿間3・宇野3
60
赤木3・中山2
60
眞田3・岡田1
63
青梨1・溝渕1
60
西川3・岡田3
62
山口3・池田3
62
青梨1・溝渕1
61
平井3・藤原2（ 北 陵 ）24
多田2・難波2（岡山白陵）25
大槻2・藤原2（ 清 心 ）26
大住3・石倉3（倉敷天城）27
桑原3・吉原3（ 日 生 ）28
本地2・中村2（ 竜 操 ）29
中村3・渡邉3（ 清 秀 ）30
北小路2・沖2（ 清 心 ）31
行光3・三浦3（岡山白陵）32
川本2・佐長2（ 岡 山 ）33
中本3・宮本3（ 日 生 ）34
赤堀3・青木3（ 清 心 ）35
渡部1・尾西1（ 清 秀 ）36
鹿間3・宇野3（岡山白陵）37
萩野2・中野2（ 日 生 ）38
赤木3・中山2（ 岡 山 ）39
眞田3・岡田1（倉敷天城）40
西川3・岡田3（倉敷天城）41
中宗3・吉田3（岡山白陵）42
頼定3・黒住3（理大附属）43
山口3・池田3（ 日 生 ）44
青梨1・溝渕1（ 味 野 ）45